EUROPLAST 2000 GMBH

INNOVATIONEN FÜR DIE HAUSTECHNIK
INNOVATIONS POUR LA TECHNIQUE DU BÂTIMENT

Écoulement enfichable

Type: HL39PrG

Donnés techniques

Fonction:	Avaloir de sol enfichable permettant un montage verticale, dans les manchons PE/PP/PVC tuyaux d'écoulement Ø 110.
Raccordement:	Ø 110 mm (diamètre intérieur)
Matériau:	PP / Fonte
Siphon:	PRIMUS anti-odeur sans l'eau
Capacité de charge:	Max. 1500 kg
Débit d'écoulement:	30 litres/minute
Temp. du fluide:	Max. +85°C
Pos. de montage:	Verticale

Données de commande

Art.-No.:	**Désignation**	**Matériau**
HL39PrG	**Écoulement enfichable complet**	
HL037G.2E	Support de grille 150 x 150 mm	PP/Fonte
HL01067D	Joint torique 92 x 4 mm	EPDM
HL037G.1E	Grille	Fonte
HL2000	Siphon Primus	PP

Encombrements [mm]

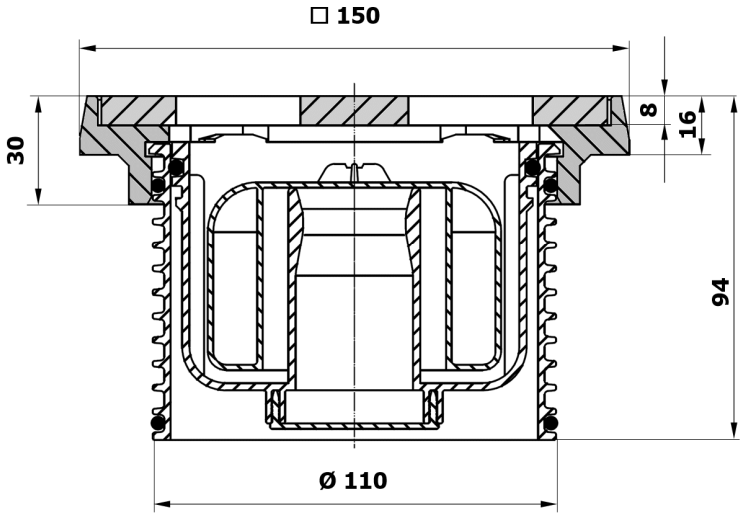

HL39PrG

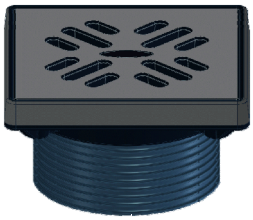

Support de grille

Joint torique

Grille (137 x 137 mm)

Siphon PRIMUS

Nous nous réservons le droit d'apporter toutes modifications à nos produits sans préavis.

Copyright by EUROPLAST 2000 GmbH

EUROPLAST 2000 · Eichlistrasse 17 · CH-5506 Mägenwil
Telefon +41 (0)52 335 16 30 · Fax +41 (0)52 335 33 42 · info@europlast.ch · www.europlast.ch