EUROPLAST 2000 GMBH

INNOVATIONEN FÜR DIE HAUSTECHNIK
INNOVATIONS POUR LA TECHNIQUE DU BÂTIMENT

Rohrbelüfter
Typ: 905N

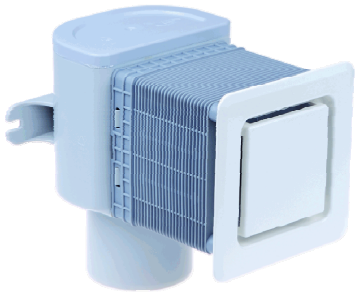

Technische Daten

Funktion:	Rohrbelüfter entsprechend EN12380A1, geeignet für den Unterputz-Einbau in Wänden. Ablängbarer Bauschutz, herausnehmbarer Membran-Einsatz mit verschiedenen Abdeckungen.
Anschluss Zuleitung:	Rohre mit Aussendurchmesser Ø 50, 75 mm
Luftdurchlass:	13 Liter/Sekunde
Mediumstemp.:	Max. +60°C
Einbaulage:	Senkrecht

Bestelldaten

Art.-No.:	Bezeichnung	Werkstoff
HL905N	**Rohrbelüfter komplett**	**PP/ABS**
HL0905N.1E	Bauschutzrahmen	**ABS**
HL0905N.2E	Funktionseinsatz	**Kunststoff**
HL905.1	Abdeckung weiss	**ABS**

HL0905N.1E

HL0905N.2E

Weiss
HL905.1

Abmessungen [mm]

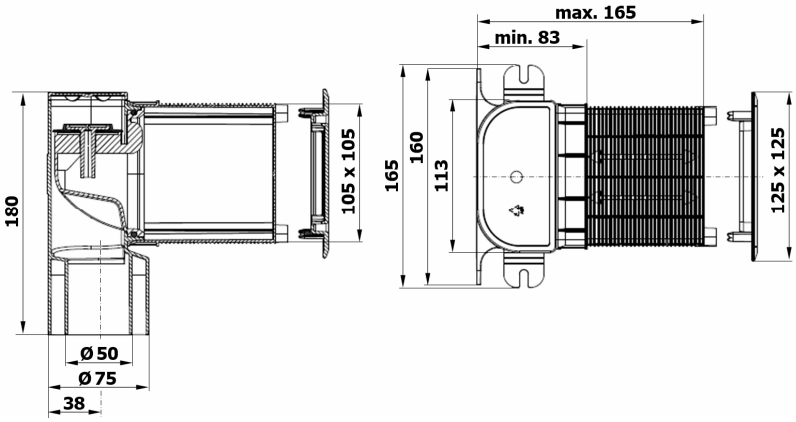

Abdeckungen

Weiss
HL905.1V
verschraubbar

Chrom
HL905.2

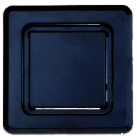

Schwarz
HL905.3

Grau
HL905.4

Copyright by EUROPLAST 2000 GmbH

EUROPLAST 2000 · Eichlistrasse 17 · CH-5506 Mägenwil
Telefon +41 (0)52 335 16 30 · Fax +41 (0)52 335 33 42 · info@europlast.ch · www.europlast.ch

DB 403020 / Edition 03.2022